Art.: 3221

Válvula de Compuerta latón / Brass Gate Valve

Características	Features
1. Válvula de compuerta. Paso Total	1. Gate valve. Full bore
2. Presión máx. de trabajo 20 bar (PN 20).	2. Max. working pressure 20 bar (PN 20).
3. Construcción en latón según UNE-EN 12165.	3. Brass according to UNE-EN 12165.
4. Extremos roscados gas (BSP) hembra-hembra según ISO 228/1.	4. Thread ends gas (BSP) female-female according to ISO 228/1.
5. Prensaestopas de PTFE.	5. Stem packing: PTFE.
6. Apta para agua caliente, fría y diferentes aceites.	6. Suitable for hot, cold water and different oils.
7. Temperatura de trabajo desde 0ºC a 180ºC.	7. Working temperature from 0ºC to 180ºC.
8. Volante de aluminio pintado.	8. Aluminium painted handwheel.
9. Cumple con el RD03/2023. Criterios para la calidad del agua de consumo humano.	9. Complies with RD03/2023. Criteria for the quality of water intended for human consumption.

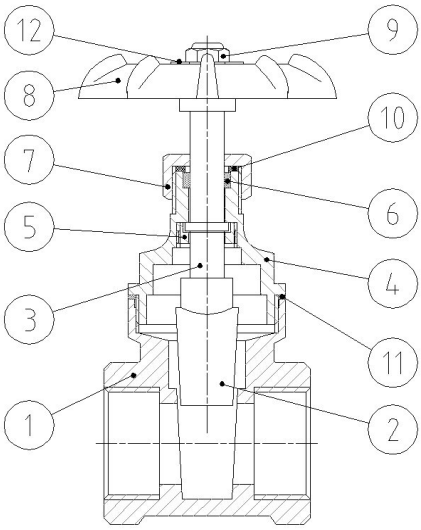

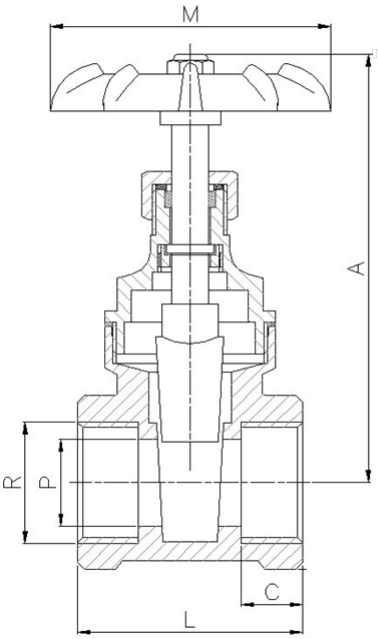

Nº	Denominación / Name	Material	Acabado Superf. / Surface Treatment
1	Cuerpo / Body	Latón / Brass (CW617N)	Granallado / Peened
2	Compuerta / Wedge	Latón / Brass (CW617N)	-
3	Eje / Stem	Latón / Brass	-
4	Tapa / Bonnet	Latón / Brass (CW617N)	Granallado / Peened
5	Anillo roscado / Screwed ring	Latón / Brass	-
6	Anillo prensa / Packing ring	PTFE	-
7	Tuerca prensa / Packing nut	Latón / Brass	-
8	Volante / Handwheel	Aluminio / Aluminium	Pintado / Painted
9	Tuerca / Nut	Acero inox 201 / Stainless steel 201	-
10	Anillo / Plate	Latón / Brass	-

11	Junta plana / Gasket	PTFE	-
12	Placa / Plate	Aluminio / Aluminium	Pintado / Painted

Ref.	Medida / Size	PN	Dimensiones / Dimensions (mm)					Peso / Weight (Kg)
	R		P	A	L	M	C	
3221 04	1/2"	20	14	73	45,5	54	13	0,237
3221 05	3/4"	20	20	87	49,3	60	14	0,35
3221 06	1"	20	25	98	56	64	17	0,486
3221 07	1 1/4"	20	32	110	60	74	17	0,705
3221 08	1 1/2"	20	37	124	65	80	18	0,905
3221 09	2"	20	47	148	74	88	21,5	1,327
3221 10	2 1/2"	20	59	180	81	110	22	2,273
3221 11	3"	20	72	201	83	119	22	2,924
3221 12	4"	20	92	248	102	140	27,5	5,285

DIAGRAMA PÉRDIDA DE CARGA / HEAD LOSS CHART

(Válvulas paso total roscadas / Threaded ends full bore ball valves)

Valores de Kv / Kv Values:

Kv = Es la cantidad de metros cúbicos por hora que pasará a través de la válvula generando una pérdida de carga de 1 bar.
Kv = The flow rate of water in cubic meters per hour that will generate a pressure drop of 1 bar across the valve.

Med. /Size	1/2"	3/4"	1"	1 1/4"	1 1/2"	2"	2 1/2"	3"	4"
kv	14	31	46	86	152	225	405	540	750

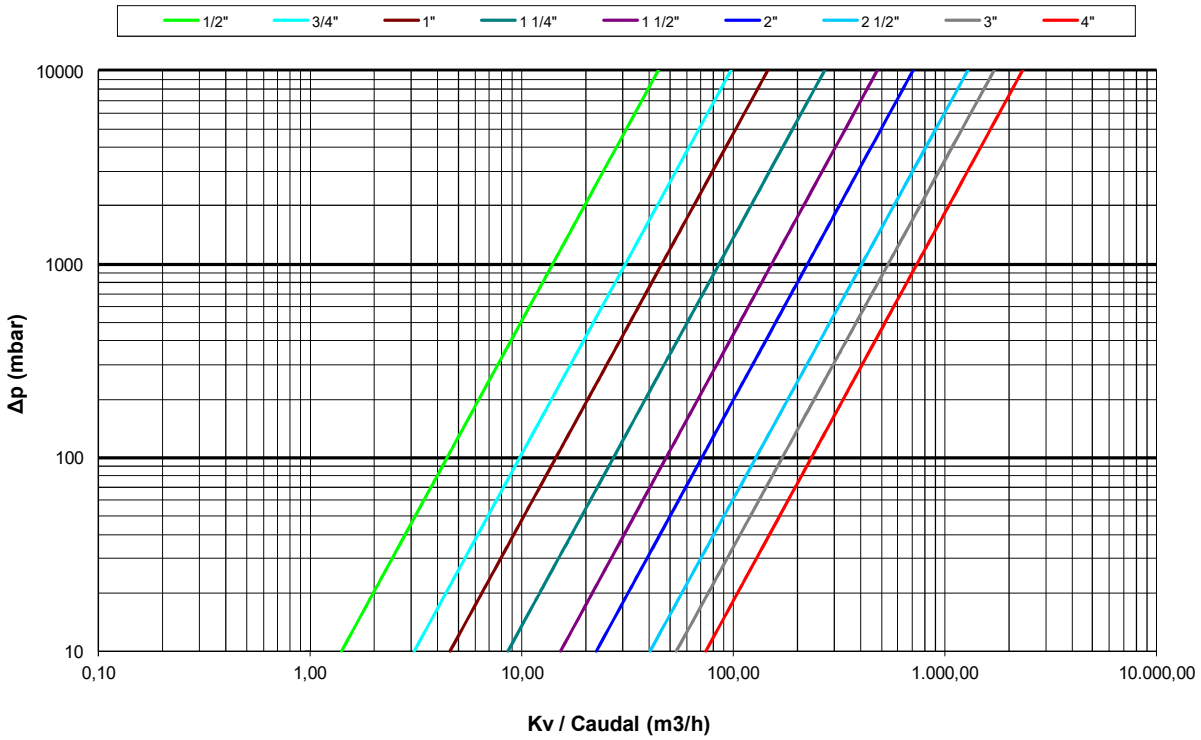
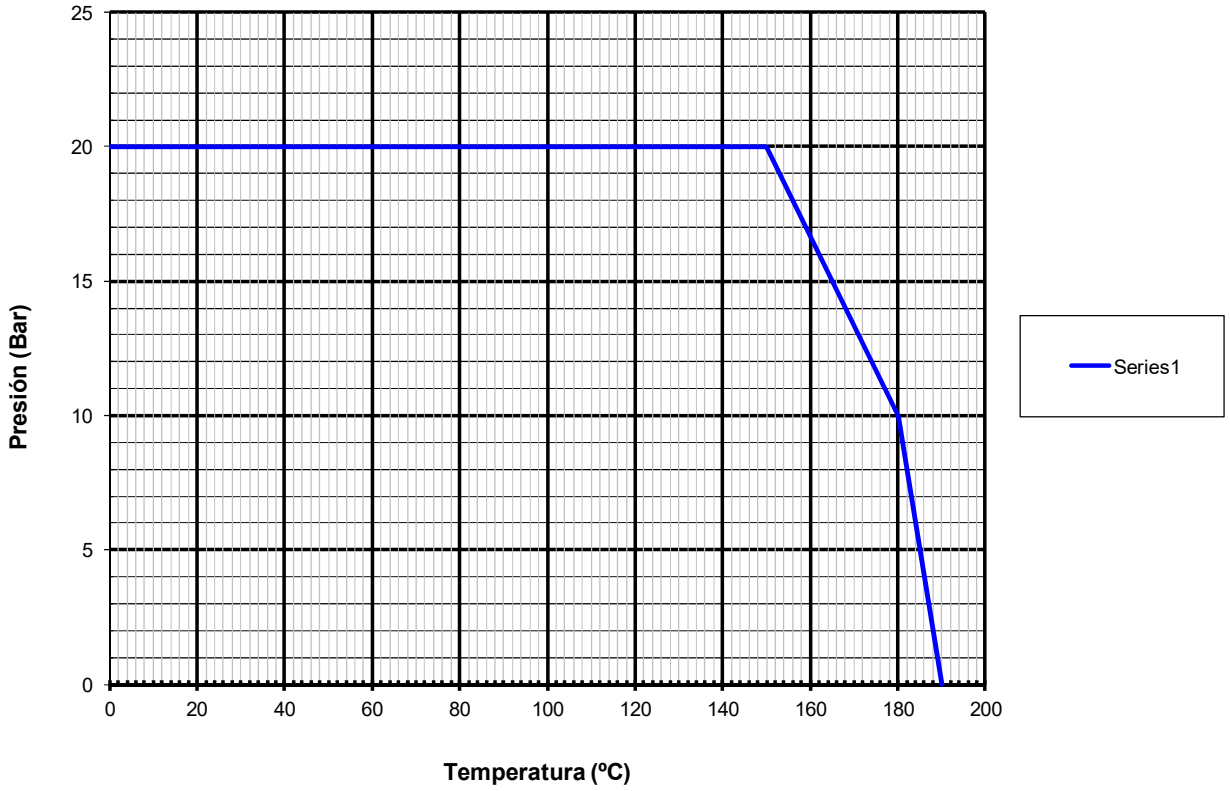
CURVA PRESIÓN - TEMPERATURA / PRESSURE - TEMPERATURE RATING